无油衬套

铜合金嵌入式椭圆法兰一体型无油衬套MPITZ-MPITZ

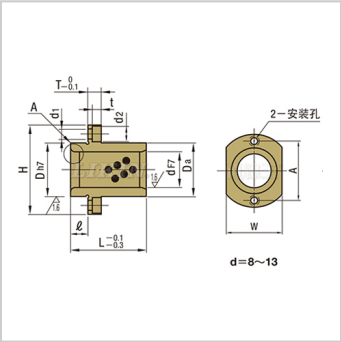

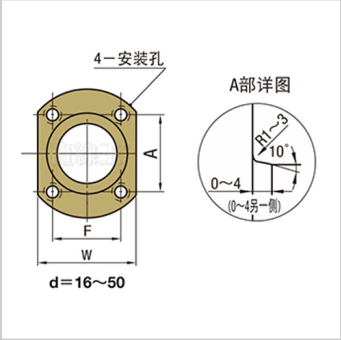

参数信息:

型号：	MPITZ
主要尺寸和公差(mm)：	
内径 dF7：	8
公差：	+0.028 +0.013
长度 L：	20
长度 L：	25
长度 L：	-
长度 L：	-
长度 L：	-
长度 L：	-
长度 L：	-
长度 L：	-
长度 L：	-
长度 L：	-
ℓ：	5
外径 Dh7：	12
公差：	0 -0.018
Da：	11.5
法兰 H：	27
法兰 T：	4
安装孔 d1：	3.5
安装孔 d2：	6
安装孔 t：	2.2
安装孔 F：	-
安装孔 A：	19
适用短头内六角螺栓：	M3-10X2*(4)

: