无油衬套

铜合金标准方法兰一体型无油衬套MPTSZ-MPTNZ

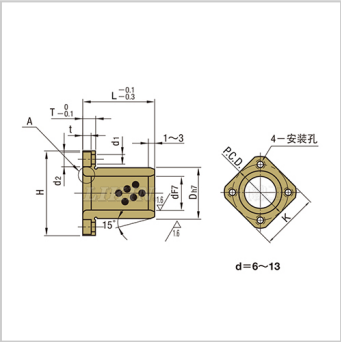

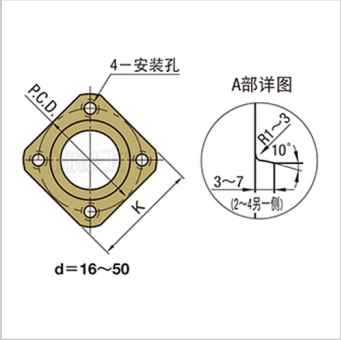

参数信息:

型号：	MPTNZ
主要尺寸和公差(mm)：	
内径 dF7：	12
公差：	+0.034 +0.016
长度 L：	20
长度 L：	25
长度 L：	30
长度 L：	-
长度 L：	-
长度 L：	-
长度 L：	-
长度 L：	-
长度 L：	-
长度 L：	-
外径 Dh7：	18
公差：	0 -0.018
法兰 H：	36
法兰 W：	24
法兰 T：	5
安装孔 d1：	4.5
安装孔 d2：	7.5
安装孔 t：	3
安装孔 F：	-
安装孔 A：	26
适用短头内六角螺栓：	M4-12X2*(4)

: