滚动轴承

单列防尘盖型带法兰-F6900ZZ

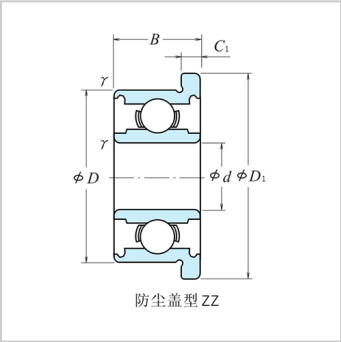

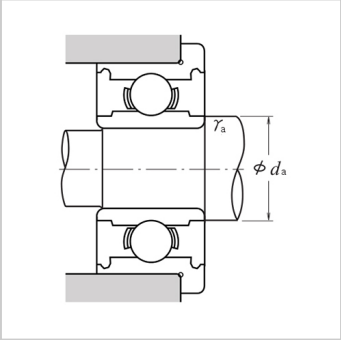

参数信息:

轴承代号：	
防尘盖型带法兰：	F6900ZZ
外形尺寸(mm)：	
d：	10
D：	22
D1：	25
B：	6
C1：	1.5
r 最小：	0.3
额定载荷 (N)：	
Cr：	2695
Cor：	1273
极限转速(rpm)脂润滑：	34000
安装尺寸 (mm)：	
da2 最小：	13.2
ra 最大：	0.3
重量 kg (参考)：	0.0111

: